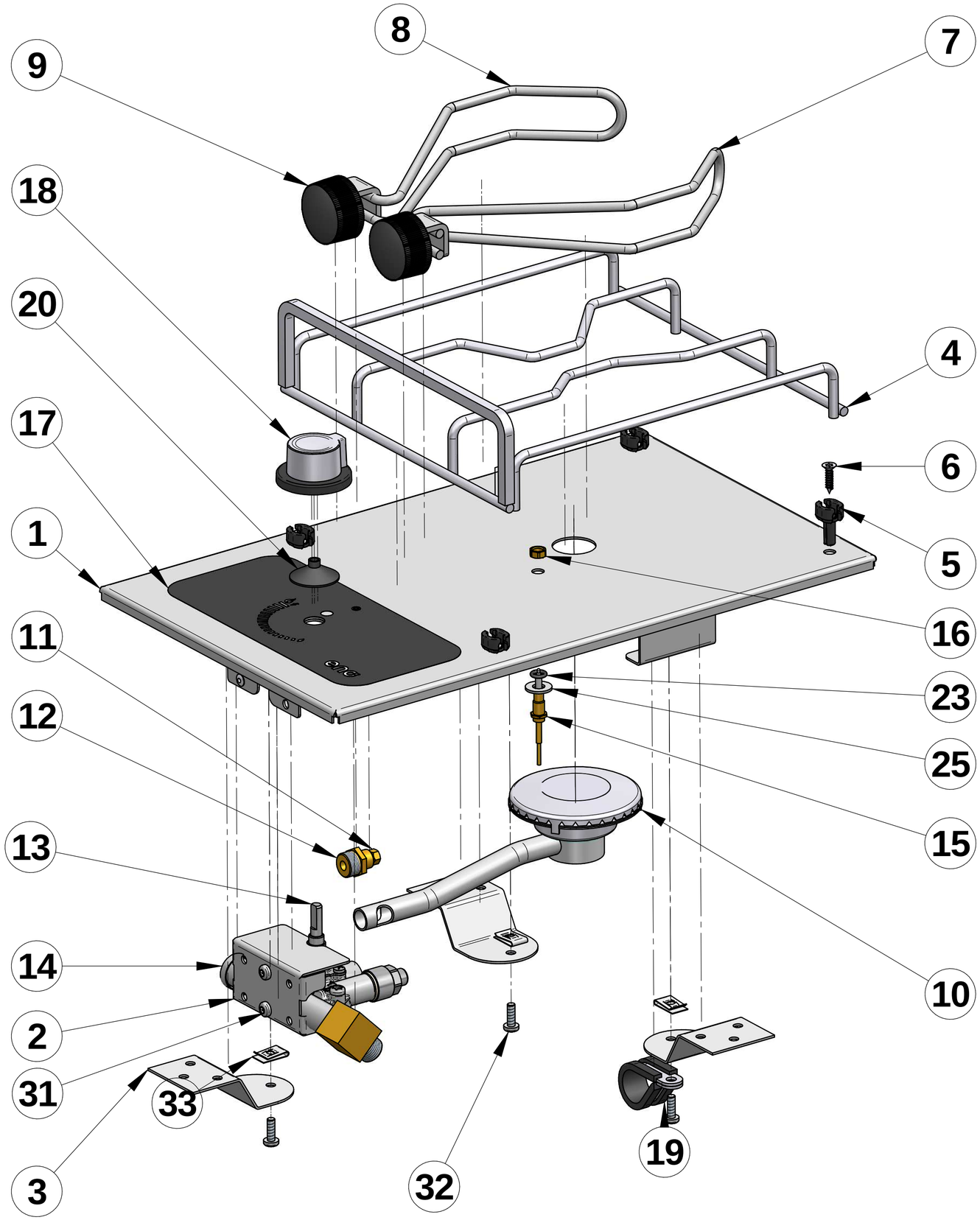

N°	Qté	Référence	Indice	Description	Matière
33	3	71383		ECROU A PINCER INOX	Acier inoxydable Z7CN18.09
32	3	71183		VIS CBL Z,M4-12 INOX	Acier inoxydable Z7CN18.09
31	2	71738		VIS CBL X, M4-18 INOX	Acier inoxydable Z7CN18.09
25	1	71625		RONDELLE M6 INOX	Acier inoxydable Z7CN18.09
24*	2	71389		RIVET A RUPTURE DE TIGE D.4	Acier inoxydable Z7CN18.09
23	1	60035		JOINT TORIQUE POUR BRUL.	CAOUTCHOUC
20	1	55359		CAPUCHON ROBINET COPRECI	CAOUTCHOUC
19	1	71659		COLLIER DE FIXATION USA	
18	1	55050		MANETTE PLAT 6H	
17	1	36323		LEXAN Master 1	Lexan
16	1	F89202		ECROU DE THERMOCOUPLE	Acier
15	1	71673		THERMOCOUPLE LG 750 COAX.	Acier
14	1	53358153	B	ALIMENTATION INOX G1/4	
13	1	72158		ROBINET A/SEC. COAXIAL	
12	1	57953	A	RACCORD INJECTEUR	Laiton
11	1	58322		INJECTEUR REP.: 70	Laiton
10	1	60002	B	BRULEUR INOX Φ70 mm	
9	2	55036	A	BOUTON SERRE CASSEROLE	PA6
8	1	63617	A	PINCE CASSEROLE GAUCHE (PM)	
7	1	63616	A	PINCE CASSEROLE DROIT	
6	4	71739		VIS F X, St3,9-16 ,C INOX	Acier galvanisé
5	4	71737		AGRAFE MONOBLOC A VISSER	PA 6-6
4	1	63361		GRILLE DE BRULEUR RP 1F	
3	3	43200062		PATTE DE FIXATION	Acier galvanisé
2	1	43114127		SUPPORT ROBINET MASTER	Acier inoxydable Z7CN18.09
1	1	43114128		TAQUE 1 Feu SOUDEE	

Surface: **Trait. de Surface:** **Masse:** 0,000 kg

Ce document est la propriété exclusive de la société ENO.
Toute communication, divulgation ou reproduction, même partielle
doit faire l'objet d'une autorisation écrite de son proprietaire.

Dessiné par: be1 **le** 03/10/2022

Vérifié par: **le**

ECHELLE :

Format: A 2

eno
95, rue de la Terraudière
79000 NIORT

ENCAST. 1 FEU EXT.
MASTER 1

\\enteno.local\eno\Betude\PRODUITS FINIS\431141011085.asm

Pages 2 / 2

431141011085

Dernière Modif. le 27/11/2023