N°	Qté	Référence	Indice	Description	Matière
59	1	71268		CAPE PROTECT 15011-0096	Acier
58	1	14237146		BARRE ANTIROULIS SOUDEE	
57	1	1423003985	A	FOND R-F GASCOGNE PEINT	
55	1	53126		THERMOMETRE FOUR	Acier inoxydable
54	1	71576		SERRE CABLE	Acier
53	1	72507		PASSE- FILS	Silicone
52	2	51341	A	RESSORT DE PORTE	Acier zingué
51	1	04200035	A	SECTEUR DE PORTE GAUCHE	Inox
50	1	04200033	B	SECTEUR DE PORTE DROIT	Inox
49	1	63603		RESSORT DE BARRE ANTIROULIS	Acier zingué
48	1	63602	A	RESSORT DE RAPPEL	Acier
47	1	72671	B	BOUGIE D'ALLUMAGE	
46	1	18238129	A	SUPPORT BOUGIE INOX	Acier inoxydable
44	1	58275		INJECTEUR REPERE 69	Laiton
43	1	70234		JOINT ALU. 6,3x10x1	Aluminium
42	1	51310	E	ECROU DE CENTRAGE	Laiton
41	3	57023		ECROU POUR NEZ ROBINET M12x1	Laiton
40	2	57040		GALET DE PORTE	Laiton
39	2	51346	H	ENTRETOISE POUR GALET	Acier
38	4	71571		AGRAFE DE FIXATION INOX	Acier inoxydable
37	1	14204140		PARE FLAMMES 3 FACES	Acier inoxydable Z7CN18.09
36	1	14204141	D	PROTECTION ARRIERE	Acier inoxydable
35	1	71344		JOINT PORTE FOUR	Silicone
34	1	71454		COLLIER DE FIXATION	
33	2	00368028		ENS ANTI DECROCHAGE	
32	1	36265		DECO R-F 2 FX 2006	Acier
31	1	11200062		ALIM. BRULEUR FOUR SOUDEE	
30	1	18235363	A	ALIM.GENERALE SOUDEE (AUS)	
29	2	58809		AXE ARTICULATION INOX	Acier
28	4	61051		ROND LL5 INOX	Acier
27	1	72647	A	PORTE-PILE 1,5V	
26	1	0823002402	C	EQUERRE SUPPORT	Acier inoxydable
25	1	61255		ALIM BRUL S/R	
23	1	61254		ALIM BRUL RAP	
21	1	11204128		TAQUE 2FX INOX RCF	Acier
20	1	63359	C	GRILLE INTERIEURE DE FOUR	
19	1	04200026		LECHEFRITE INOX SOUDEE	
18	1	04200029	E	SOLE DE FOUR	Acier inoxydable
17	2	63355		GRADIN RECHAUD FOUR	
16	1	71267		PROTECTION LOQUET	Acier
15	1	30201	C	CHAPE DE VERROUILLAGE 62472	Acier inoxydable Z7CN18.09
14	1	04207136		VERROU DE PORTE SOUDE	Acier
13	1	72646	A	BOUTON POUSSOIR	Acier
12	1	1823413782	A	BANDEAU 3 TROUS(NOIR MAT)	
11	2	18634122	A	COTE 2 ET 3 FEUX	Inox
10	1	1430412410		DER R-F SOUDE	
9	19	71383		ECROU A PINCER INOX	Acier inoxydable Z7CN18.09
8	3	61038		BRIDE POUR RAMPE Ø 8 & 10	Acier inoxydable Z7CN18.09
7	3	55027		BOUTON	Acier
6	3	72110		ROBINET A/SECUTITE	Laiton
5	4	04200034	A	ARTICULATION DE PORTE	Inox
4	2	30200	B	CHAPE ANTI-ROULIS	Inox
3	4	70114		PIED CAOUTCHOUC	Acier
2*	4	70159		ECROU A PINCER	Acier
1	1	02434130		MOUFLE BRETAGNE	

N°	Qté	Référence	Indice	Description	Matière
113*	2	71582		VIS VBA F X 3-10 INOX	inox
112*	2	71191		VIS CBL Z,N°7-9,5 C inox	inox
111	4	71265		VIS / SCREW M F X 6-35 INOX	Inox
110*	1	39005		COLLE SILICONE MONOCONPOSANT NOIRE	
109	1	60019	B	PROFIL GAUCHE DE PORTE R-F.	Aluminium
108	1	60018	B	PROFIL DROIT DE PORTE R-F.	Aluminium
107	1	55930	E	HUBLOT DE FACADE	Verre
106	2	87434132	A	EQUERRE SUPPORT POIGNEE	Inox
105	1	64013	B	POIGNEE BOIS R.F.	Hêtre blanc
104*	2	71460		VIS CBL X, 4,2-9,5 C INOX	Acier inoxydable Z7CN18.09
103*	2	87434146		PATTE FIXATION HUBLOT	Acier inoxydable
102*	1	55927		HUBLOT INTERIEUR	Verre
101	2	71605	A	VIS TBHC M6-12 INOX	Acier inoxydable
100	1	87434199	C	PROTECTION PORTE	Inox
99*	2	51089	C	ECROU H D.8x1	Laiton
98*	1	70655		THERMOCOUPLE LG.800	Laiton
97*	1	71192		ECROU H, M3	Inox
96*	1	83203361		BAGUE DE REGLAGE D'AIR	Inox
95*	1	0420005304		DEFLECTEUR ANTI SOUFFLAGE	Acier inoxydable Z7CN18.09
94*	1	0420005302		RAMPE D'ALLUMAGE BRULEUR FOUR	Acier inoxydable Z7CN18.09
93	1	0420005301		CORPS DE BRULEUR DE FOUR	Acier inoxydable Z7CN18.09
92	1	58263		INJECTEUR REP. 67 BRUL. S/RAP	Laiton
91	1	59992		CHAPEAU BRULEUR SEMI RAPIDE	FONTE EMAILLEE
90	1	59998		COUPELLE BRULEUR SEMI RAPIDE	Aluminium, 1060 (A6)
89	1	59995		POT BRULEUR SEMI RAPIDE	Aluminium
88	1	58264		INJECTEUR REP.: 80	Laiton
87	2	71544		AGRAFE BOUGIE & THERMOCOUPLE	Inox
86	2	72648		BOUGIE BRULEUR + FIL HT LG 600	Céramique
85	2	71416		AGRAFE POUR THERMOCOUPLE	Inox
84	2	71415		THERMOCOUPLE LG.350	Laiton
83	1	59993		CHAPEAU BRULEUR RAPIDE	FONTE EMAILLEE
82	1	59997		COUPELLE BRULEUR RAPIDE	Aluminium, 1060 (A6)
81	1	59996		POT BRULEUR RAPIDE	Aluminium, 1060 (A6)
80*	1	71296		VIS CBL X, S14,2-9,5 ,C zinguée	Acier galvanisé
79*	1	72630		PILE LR6	Acier
78	10	71244		VIS CBL Z,N°10-12,7 ,C inox	Inox
77	4	71601		VIS H, M6-12	Inox
76	6	71549	A	VIS CBL Z, M6-20 INOX	INOX
75	4	71194		ECROU H, M6	Inox
74	4	71186		VIS F Z, M4-16	Inox
73	5	71193		ECROU H, M4 INOX	Inox
72	7	71389		RIVET A RUPTURE DE TIGE D.4	Acier inoxydable Z7CN18.09
71	7	71507		RIVET A RUPTURE DE TIGE D.3,2	Inox
70	16	71182		VIS CBL Z,M4-8 INOX	Acier inoxydable Z7CN18.09
69	2	71378 rétreint		ECROU A SERTIR M4 RETREINT	Inox
68	1	72645		ALLUMEUR 4 VOIES 1,5 Vdc	Plastique
67	7	71181		VIS CBL Z,M3-10 INOX	Inox
66	1	70260		ISOLATION CALORIF.1000X340X30	
65	4	70154		RONDELLE DEC M5	Inox
64	2	63619	A	PINCE CASSEROLE GAUCHE	
63	2	63618	A	PINCE CASSEROLE DROIT	
62	1	63362		GRILLE DE BRULEURS RF 2FX	
61	4	55036	A	BOUTON SERRE CASSEROLE	PA6
60	1	18630021	E	SUPPORT BANDEAU/ROBINETS	Acier galvanisé

Surface: | **Trait. de Surface:** | **Masse:** 0,000 kg

Ce document est la propriété exclusive de la société ENO.
Toute communication, divulgation ou reproduction, même partielle
doit faire l'objet d'une autorisation écrite de son proprietaire.

Dessiné par: stagebe1 **le** 28/06/2021
Vérifié par: **le**
ECHELLE :
Format: A1

eno
95, rue de la terraudière
79000 NIORT

GASCOGNE 2 FEUX (SAE 5/8) ALLURE

\\enteno.local\eno\Betude\PRODUITS FINIS\182340825301C.asm

Pages 3 / 3

182340825301

Dernière Modif. le 28/06/2021 | C

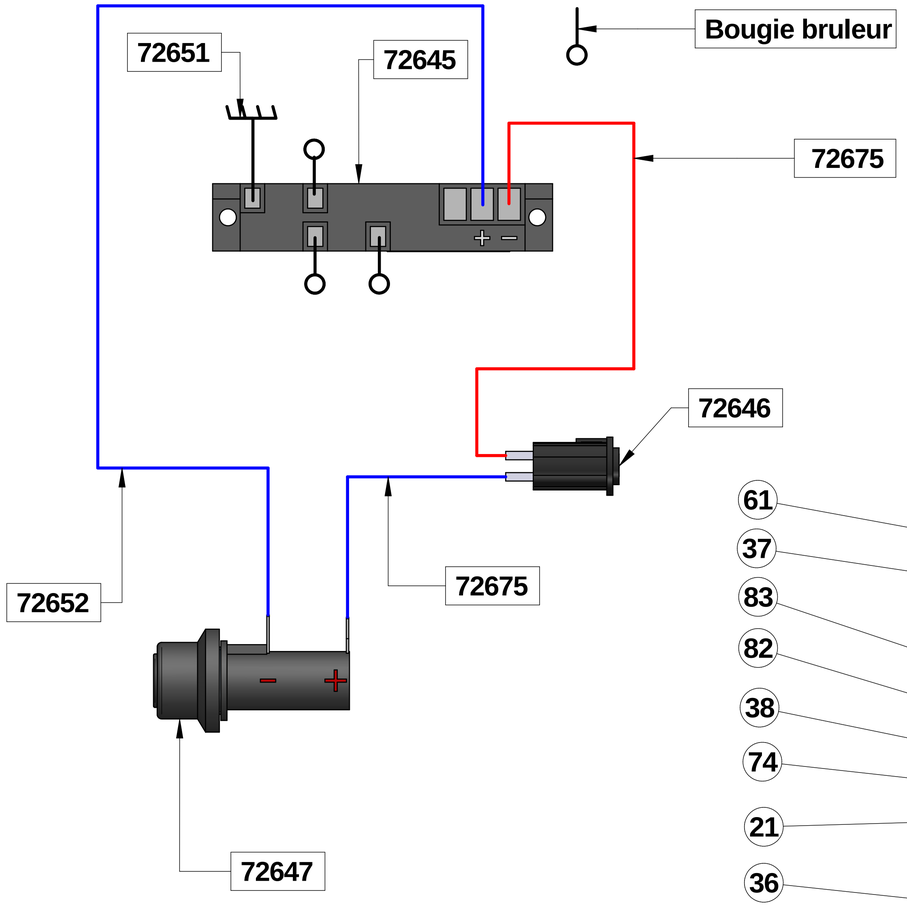

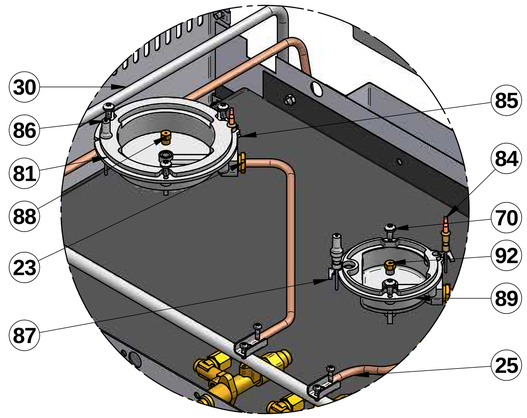

DETAIL D

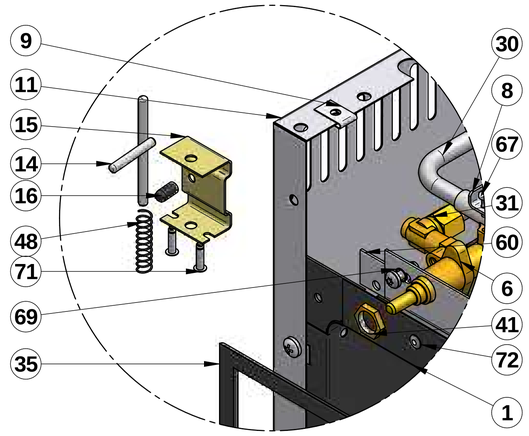

DETAIL A

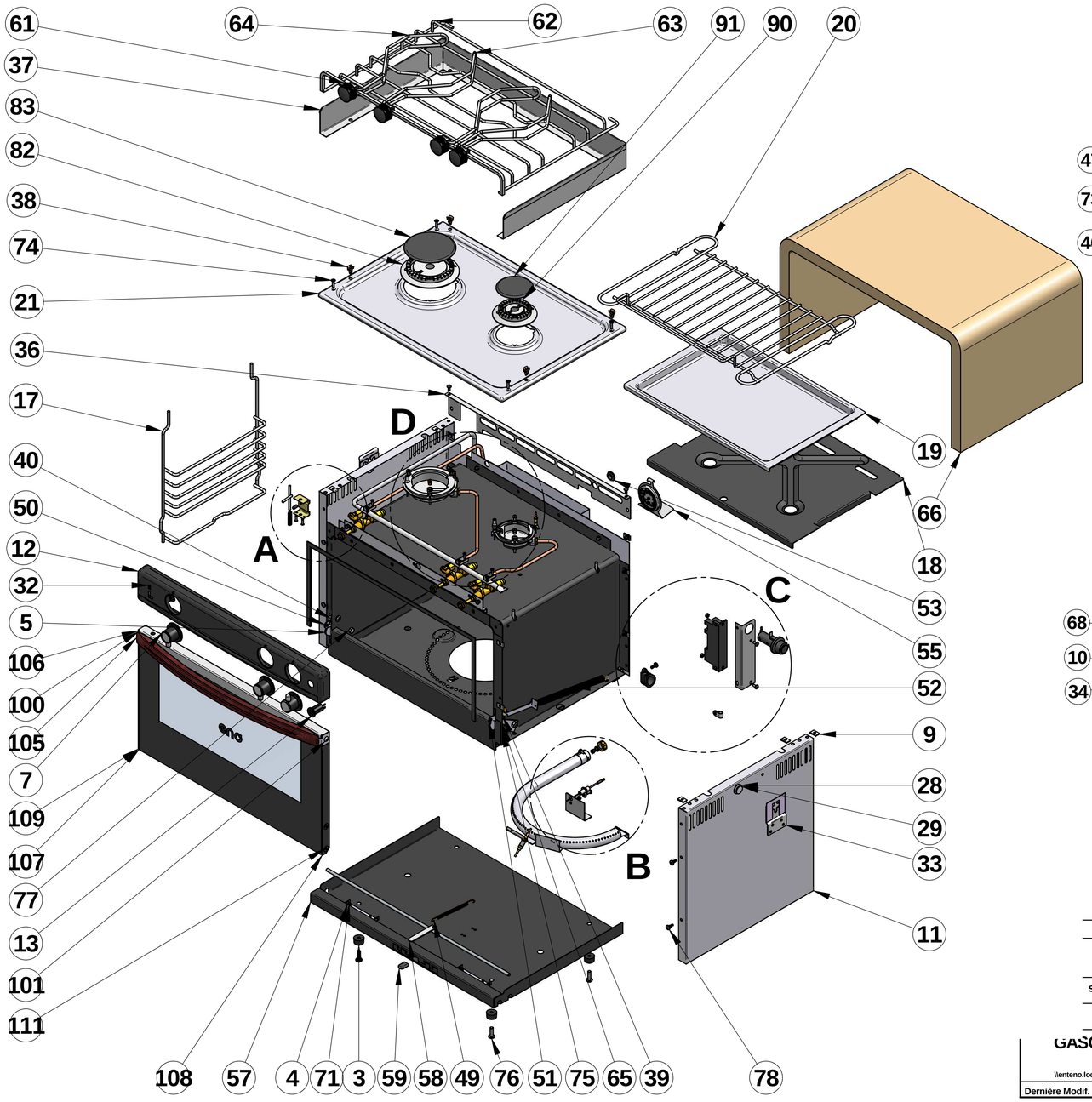

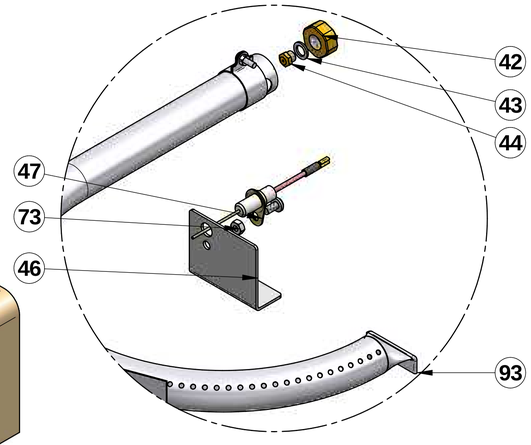

DETAIL B

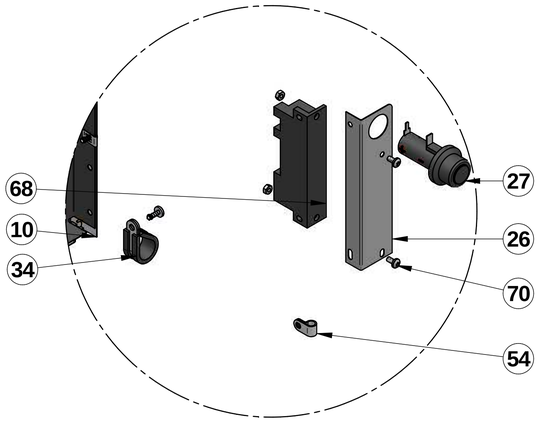

DETAIL C

Trait. de Surface:		Masse: 0,000 kg

Ce document est la propriété exclusive de la société ENO.
Toute communication, divulgation ou reproduction, même partielle
doit faire l'objet d'une autorisation écrite de son proprietaire.

stagebe1	le 28/06/2021	ECHELLE :	eno 95, rue de la terraudière 79000 NIORT
	le	Format: A1	
GASCOGNE 2 FEUX (SAE 5/8) ALLURE			Pages 3 / 3
\\enteno.local\eno\Betude\PRODUITS FINIS\182340825301C.asm			182340825301
Dernière Modif. le 28/06/2021		C	

N°	Qté	Référence	Indice	Description	Matière
39	2	51346	H	ENTRETOISE POUR GALET	Acier
38	4	71571		AGRAFE DE FIXATION INOX	Acier inoxydable
37	1	14204140		PARE FLAMMES 3 FACES	Acier inoxydable Z7CN18.09
36	1	14204141	D	PROTECTION ARRIERE	Acier inoxydable
35	1	71344		JOINT PORTE FOUR	Silicone
34	1	71454		COLLIER DE FIXATION	
33	2	00368028		ENS ANTI DECROCHAGE	
32	1	36265		DECO R-F 2 FX 2006	Acier
31	1	11200062		ALIM. BRULEUR FOUR SOUDEE	
30	1	18235363	A	ALIM.GENERALE SOUDEE (AUS)	
29	2	58809		AXE ARTICULATION INOX	Acier
28	4	61051		ROND LL5 INOX	Acier
27	1	72647	A	PORTE-PILE 1,5V	
26	1	0823002402	C	EQUERRE SUPPORT	Acier inoxydable
25	1	61255		ALIM BRUL S/R	
23	1	61254		ALIM BRUL RAP	
21	1	11204128		TAQUE 2FX INOX RCF	Acier
20	1	63359	C	GRILLE INTERIEURE DE FOUR	
19	1	04200026		LECHEFRITE INOX SOUDEE	
18	1	04200029	E	SOLE DE FOUR	Acier inoxydable
17	2	63355		GRADIN RECHAUD FOUR	
16	1	71267		PROTECTION LOQUET	Acier
15	1	30201	C	CHAPE DE VERROUILLAGE 62472	Acier inoxydable Z7CN18.09
14	1	04207136		VERROU DE PORTE SOUDE	Acier
13	1	72646	A	BOUTON POUSSOIR	Acier
12	1	1823413782	A	BANDEAU 3 TROUS(NOIR MAT)	
11	2	18634122	A	COTE 2 ET 3 FEUX	Inox
10	1	1430412410		DER R-F SOUDE	
9	19	71383		ECROU A PINCER INOX	Acier inoxydable Z7CN18.09
8	3	61038		BRIDE POUR RAMPE Φ 8 & 10	Acier inoxydable Z7CN18.09
7	3	55027		BOUTON	Acier
6	3	72110		ROBINET A/SECUTITE	Laiton
5	4	04200034	A	ARTICULATION DE PORTE	Inox
4	2	30200	B	CHAPE ANTI-ROULIS	Inox
3	4	70114		PIED CAOUTCHOUC	Acier
2*	4	70159		ECROU A PINCER	Acier
1	1	02434130		MOUFLE BRETAGNE	

N°	Qté	Référence	Indice	Description	Matière
77	4	71601		VIS H, M6-12	Inox
76	6	71549	A	VIS CBL Z, M6-20 INOX	INOX
75	4	71194		ECROU H, M6	Inox
74	4	71186		VIS F Z, M4-16	Inox
73	5	71193		ECROU H, M4 INOX	Inox
72	7	71389		RIVET A RUPTURE DE TIGE D.4	Acier inoxydable Z7CN18.09
71	7	71507		RIVET A RUPTURE DE TIGE D.3,2	Inox
70	16	71182		VIS CBL Z,M4-8 INOX	Acier inoxydable Z7CN18.09
69	2	71378 rétreint		ECROU A SERTIR M4 RETREINT	Inox
68	1	72645		ALLUMEUR 4 VOIES 1,5 Vdc	Plastique
67	7	71181		VIS CBL Z,M3-10 INOX	Inox
66	1	70260		ISOLATION CALORIF.1000X340X30	
65	4	70154		RONDELLE DEC M5	Inox
64	2	63619	A	PINCE CASSEROLE GAUCHE	
63	2	63618	A	PINCE CASSEROLE DROIT	
62	1	63362		GRILLE DE BRULEURS RF 2FX	
61	4	55036	A	BOUTON SERRE CASSEROLE	PA6
60	1	18630021	E	SUPPORT BANDEAU/ROBINETS	Acier galvanisé
59	1	71268		CAPE PROTECT 15011-0096	Acier
58	1	14237146		BARRE ANTIROULIS SOUDEE	
57	1	1423003985	A	FOND R-F GASCOGNE PEINT	
55	1	53126		THERMOMETRE FOUR	Acier inoxydable
54	1	71576		SERRE CABLE	Acier
53	1	72507		PASSE- FILS	Silicone
52	2	51341	A	RESSORT DE PORTE	Acier zingué
51	1	04200035	A	SECTEUR DE PORTE GAUCHE	Inox
50	1	04200033	B	SECTEUR DE PORTE DROIT	Inox
49	1	63603		RESSORT DE BARRE ANTIROULIS	Acier zingué
48	1	63602	A	RESSORT DE RAPPEL	Acier
47	1	72671	B	BOUGIE D'ALLUMAGE	
46	1	18238129	A	SUPPORT BOUGIE INOX	Acier inoxydable
44	1	58275		INJECTEUR REPERE 69	Laiton
43	1	70234		JOINT ALU. 6,3x10x1	Aluminium
42	1	51310	E	ECROU DE CENTRAGE	Laiton
41	3	57023		ECROU POUR NEZ ROBINET M12x1	Laiton
40	2	57040		GALET DE PORTE	Laiton

N°	Qté	Référence	Indice	Description	Matière
113*	2	71582		VIS VBA F X 3-10 INOX	inox
112*	2	71191		VIS CBL Z,N°7-9,5 C inox	inox
111	4	71265		VIS / SCREW M F X 6-35 INOX	Inox
110*	1	39005		COLLE SILICONE MONOCONPOSANT NOIRE	
109	1	60019	B	PROFIL GAUCHE DE PORTE R-F.	Aluminium
108	1	60018	B	PROFIL DROIT DE PORTE R-F.	Aluminium
107	1	55930	E	HUBLOT DE FACADE	Verre
106	2	87434132	A	EQUERRE SUPPORT POIGNEE	Inox
105	1	64013	B	POIGNEE BOIS R.F.	Hêtre blanc
104*	2	71460		VIS CBL X, 4,2-9,5 C INOX	Acier inoxydable Z7CN18.09
103*	2	87434146		PATTE FIXATION HUBLOT	Acier inoxydable
102*	1	55927		HUBLOT INTERIEUR	Verre
101	2	71605	A	VIS TBHC M6-12 INOX	Acier inoxydable
100	1	87434199	C	PROTECTION PORTE	Inox
99*	2	51089	C	ECROU H D.8x1	Laiton
98*	1	70655		THERMOCOUPLE LG.800	Laiton
97*	1	71192		ECROU H, M3	Inox
96*	1	83203361		BAGUE DE REGLAGE D'AIR	Inox
95*	1	0420005304		DEFLECTEUR ANTI SOUFFLAGE	Acier inoxydable Z7CN18.09
94*	1	0420005302		RAMPE D'ALLUMAGE BRULEUR FOUR	Acier inoxydable Z7CN18.09
93	1	0420005301		CORPS DE BRULEUR DE FOUR	Acier inoxydable Z7CN18.09
92	1	58263		INJECTEUR REP. 67 BRUL. S/RAP	Laiton
91	1	59992		CHAPEAU BRULEUR SEMI RAPIDE	FONTE EMAILLEE
90	1	59998		COUPELLE BRULEUR SEMI RAPIDE	Aluminium, 1060 (A6)
89	1	59995		POT BRULEUR SEMI RAPIDE	Aluminium
88	1	58264		INJECTEUR REP.: 80	Laiton
87	2	71544		AGRAFE BOUGIE & THERMOCOUPLE	Inox
86	2	72648		BOUGIE BRULEUR + FIL HT LG 600	Céramique
85	2	71416		AGRAFE POUR THERMOCOUPLE	Inox
84	2	71415		THERMOCOUPLE LG.350	Laiton
83	1	59993		CHAPEAU BRULEUR RAPIDE	FONTE EMAILLEE
82	1	59997		COUPELLE BRULEUR RAPIDE	Aluminium, 1060 (A6)
81	1	59996		POT BRULEUR RAPIDE	Aluminium, 1060 (A6)
80*	1	71296		VIS CBL X, S14,2-9,5 ,C zinguée	Acier galvanisé
79*	1	72630		PILE LR6	Acier
78	10	71244		VIS CBL Z,N°10-12,7 ,C inox	Inox

Surface: | **Trait. de Surface:** | **Masse:** 0,000 kg

Ce document est la propriété exclusive de la société ENO.
Toute communication, divulgation ou reproduction, même partielle
doit faire l'objet d'une autorisation écrite de son proprietaire.

Dessiné par: stagebe1 **le** 28/06/2021
Vérifié par: **le**

ECHELLE :
Format: A1

95, rue de la terraudière
79000 NIORT

GASCOGNE 2 FEUX (SAE 5/8) ALLURE

\\enteno.local\eno\Betude\PRODUITS FINIS\182340825301C.asm

Pages 3 / 3

182340825301

Dernière Modif. le 28/06/2021 | C